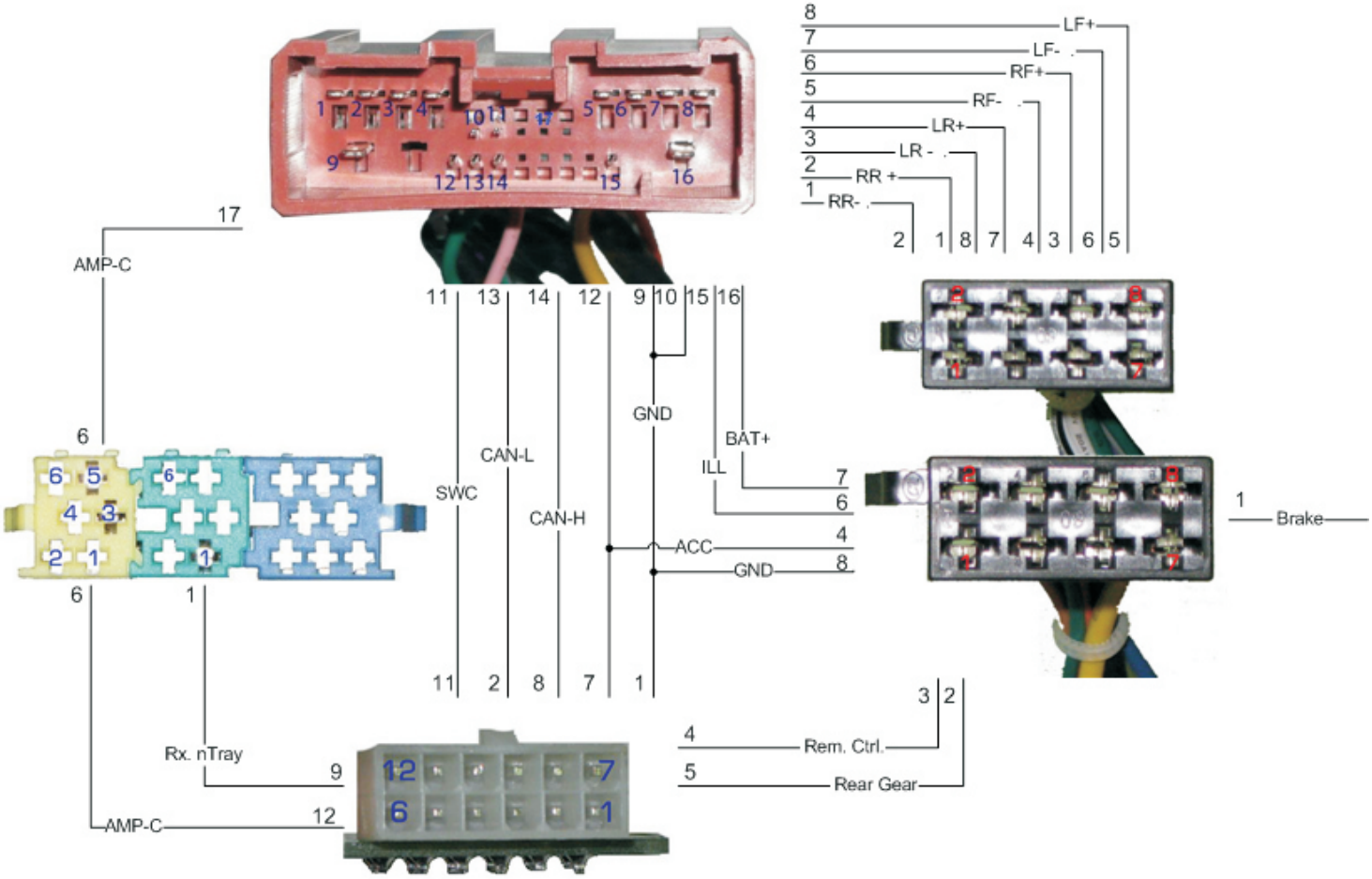

Руководство пользователя

(Mazda CX7 2010 can-bus)